BENTO
CHURRASQUEIRAS

PASSO A PASSO

INSTALAÇÃO DA CHURRASQUEIRA

LINHA SMART

ÍNDICE

REQUISITOS DE SEGURANÇA > 3

FERRAMENTAS NECESSÁRIAS > 4

INSTALAÇÃO ELÉTRICA > 5

CONSTRUÇÃO DA ALVENARIA > 6

ADEQUAÇÃO DA ALVENARIA > 7

INSTALAÇÃO DA CHURRASQUEIRA > 8

LINHA SMART > 12

MANUTENÇÃO E LIMPEZA > 13

BENTO
CHURRASQUEIRAS

REQUISITOS DE SEGURANÇA

- VERIFIQUE SE POSSUI AS FERRAMENTAS NECESSÁRIAS PARA INSTALAÇÃO.
- CERTIFIQUE-SE DE QUE, NO MOMENTO DO PEDIDO FOI DEFINIDA A TENSÃO CERTA PARA ALIMENTAÇÃO DA CHURRASQUEIRA, 110V OU 220V.
- NOSSAS CHURRASQUEIRAS SÃO PRODUZIDAS ESPECÍFICAS PARA CADA PROJETO, TODAS ELAS SENDO PARA ACOPLAR NA CHURRASQUEIRA DE ALVENARIA, POR ISSO ANALISE O ESPAÇO PARA QUE NÃO HAJA PROBLEMAS FUTUROS.
- AS MÁQUINAS NECESSITAM DE UMA BASE DE APOIO (DE 11 CM À 15 CM), ANTES DA INSTALAÇÃO VERIFIQUE SE EXISTE ESTE ESPAÇO. LEMBRANDO QUE À MÁQUINA NÃO PODE FICAR RENTE COM A CAIXA DO FOGO, NÃO SEGUINDO ESTE DETALHE PODE-SE PERDER A GARANTIA DO PRODUTO, IDEAL SÃO 4.5 CM DE RECUO.
- O INOX 304 É UM METAL QUE EXIGE CUIDADO AO MANUSEIO, APESAR DA PELÍCULA QUE PROTEGE À MÁQUINA ATÉ A INSTALAÇÃO, DEVE-SE TOMAR CUIDADO COM OBJETOS COM PONTAS AGUDAS QUE DANIFIQUEM O PAINEL.
- NÃO ABRA O EQUIPAMENTO EM HIPÓTESE ALGUMA, ISSO ACARRETA NA PERDA DA GARANTIA.
- SE HOUVER DÚVIDAS NO MOMENTO DA INSTALAÇÃO, ENTRE EM CONTATO COM A EMPRESA, SERÁ INDICADO AO SETOR TÉCNICO PARA RECEBER INSTRUÇÕES.

FERRAMENTAS NECESSÁRIAS

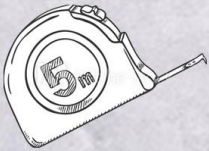

TRENA

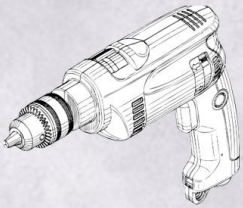

FURADEIRA

FITA ISOLANTE

BROCA P/
ALVENARIA

NÍVEL

PARAFUSADEIRA

INSTALAÇÃO ELÉTRICA

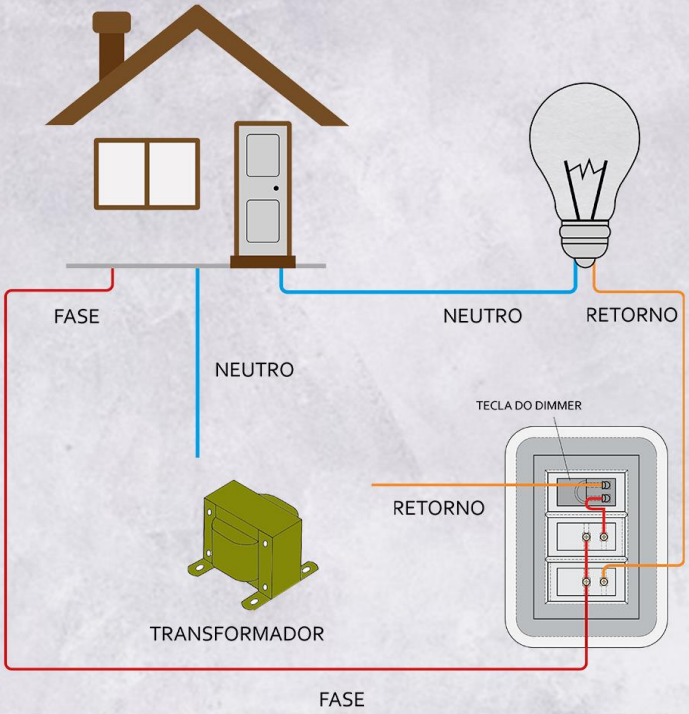

- FASE DA REDE ELÉTRICA
- NEUTRO DA REDE ELÉTRICA
- RETORNO

ESSA CONEXÃO É FEITA PRA QUE QUANDO ESTIVER LIGADA A LÂMPADA PASSE CORRENTE ELÉTRICA PARA O TRANSFORMADOR, NO MODO CONTRÁRIO A CHURRASQUEIRA ESTARÁ DESLIGADA, DE FORMA SEGURA.

CONSTRUÇÃO DA ALVENARIA

OBSERVE A IMAGEM E A TABELA ABAIXO E VERIFIQUE SE EXISTE AS MEDIDAS MÍNIMAS PARA INSTALAÇÃO DA MÁQUINA, USANDO A COLUNA "A". SE CASO ESTIVER PARA CONSTRUIR SUA ALVENARIA, PODE USAR AS MEDIDAS COMO BASE PARA A CONSTRUÇÃO.

QUANTIDADE DE ESPETOS	MEDIDAS EM MM				
	A	B	C	D	E
5	480X590	150	300	650	500 ATÉ 600
7	600X710	150	300	650	500 ATÉ 600
9	720X830	150	300	650	500 ATÉ 600
11	840X950	150	300	650	500 ATÉ 600
13	960X1070	150	300	650	500 ATÉ 600
15	1080X1190	150	300	650	500 ATÉ 600

ADEQUAÇÕES DE ALVENARIA

É IMPRESCINDÍVEL TER UM PONTO DE LUZ AO FUNDO DA CHURRASQUEIRA PARA QUE SE FAÇA A INSTALAÇÃO ELÉTRICA.

CERTIFIQUE-SE QUE A MURETA DE APOIO POSSUI 15 CM, CONFORME A FIGURA MOSTRA.

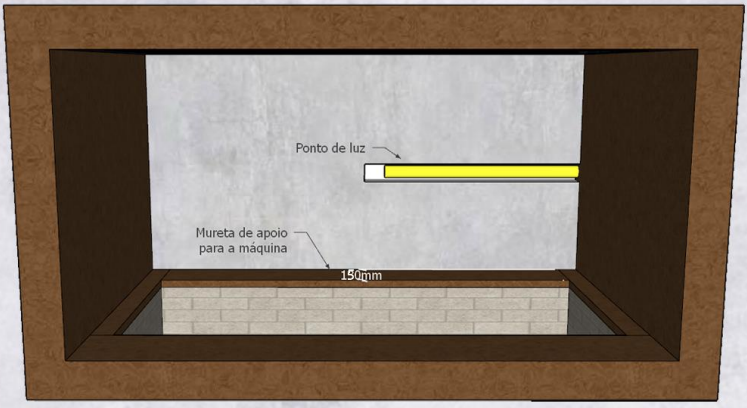

CASO NÃO EXISTA A MURETA DE 15 CM, É POSSÍVEL "CAVAR A PAREDE" PARA ACOPLAR O MOTOR DA MÁQUINA, CONFORMA MOSTRA A FIGURA.

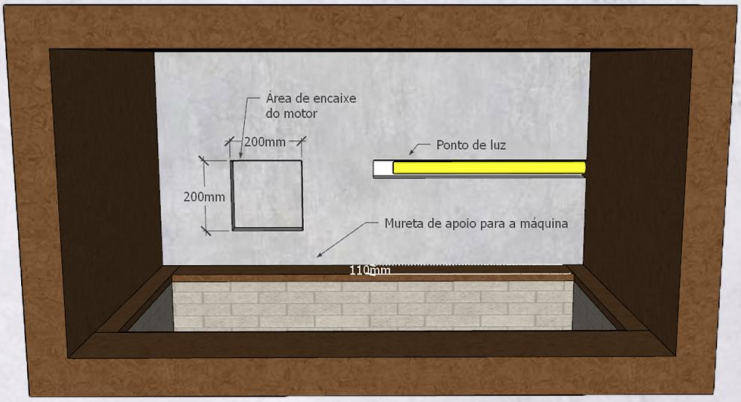

INSTALAÇÃO DA CHURRASQUEIRA

1º PASSO: VERIFIQUE SE A BASE DE APOIO ESTÁ NIVELADA.

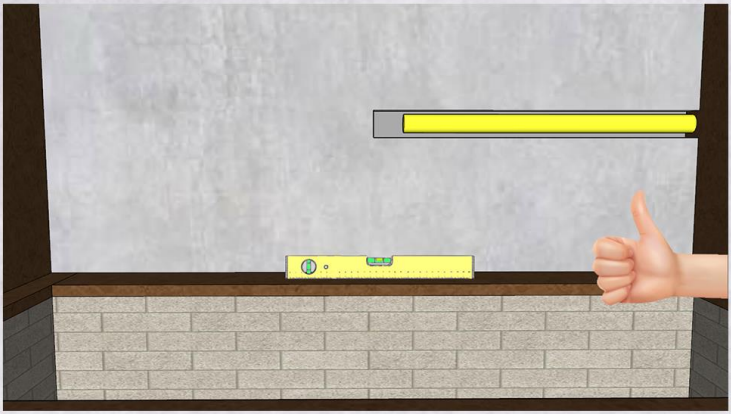

2º PASSO: APÓS CONFERIR AS MEDIDAS, AS MURETAS E O PONTO DE LUZ, AGORA VERIFIQUE SE A MÁQUINA CABE NO ESPAÇO DESTINADO.

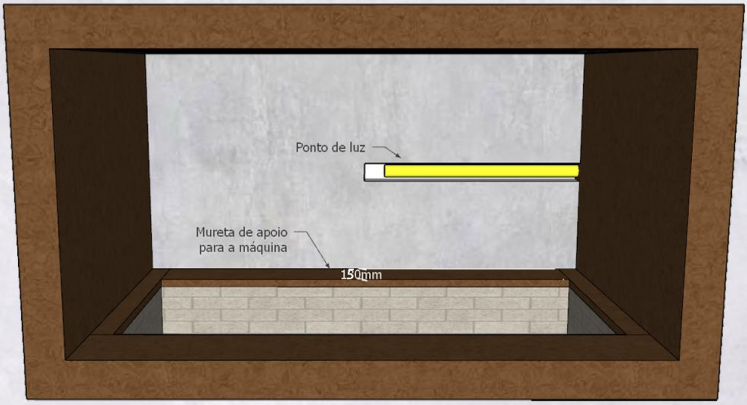

INSTALAÇÃO DA CHURRASQUEIRA

3º PASSO: COLOQUE A MÁQUINA DENTRO DA ALVENARIA, FAÇA A INSTALAÇÃO ELÉTRICA UTILIZANDO A FITA ISOLANTE, CONFORME MOSTRADO NO ESQUEMA ANTERIOR.

4º PASSO: APÓS MARQUE NAS PAREDES LATERAIS OS PONTOS DE FIXAÇÃO DAS CANTONEIRAS, ELAS QUE FARÃO O SUPORTE DE MÁQUINA, LEMBRANDO QUE AMBAS POSSUEM UMA REGULAGEM DE ALINHAMENTO.

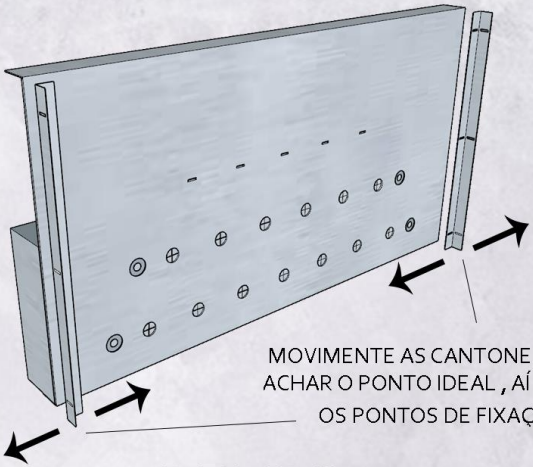

MOVIMENTE AS CANTONEIRAS ATÉ ACHAR O PONTO IDEAL , AÍ MARQUE OS PONTOS DE FIXAÇÃO.

INSTALAÇÃO DA CHURRASQUEIRA

5º PASSO: É HORA DE FIXAR À MÁQUINA, UTILIZE AS BUCHAS, OS PARAFUSOS, FURADEIRA E PARAFUSADEIRA.
TOME CUIDADO!
FIXE AS CANTONEIRAS NAS LATERAIS DE ALVENARIA, APÓS TER À MÁQUINA POSICIONADA ATRÁS DA CANTONEIRAS.

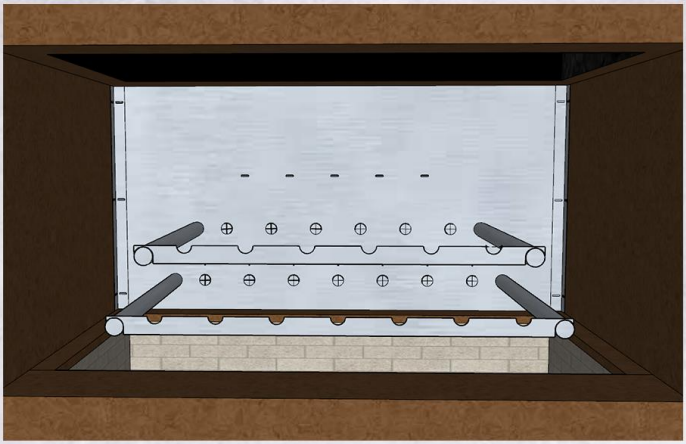

6º PASSO: APÓS FIXAR À MÁQUINA, COLOQUE OS VARÕES DE APOIO E AS RÉGUAS.
APLICANDO FORÇA LEVEMENTE SOBRE OS VARÕES PODE SE COSTATAR QUE A CHURRASQUEIRA ESTÁ FIRME.

INSTALAÇÃO DA CHURRASQUEIRA

7º PASSO: DEPOIS DE COLOCAR OS VARÕES DE APOIO E AS RÉGUAS, VERIFIQUE SE ESTÃO ALINHADOS. ALGUNS AJUSTES PODEM SER FEITOS, COMO NO ROSCAR O VARÃO DE APOIO, ELE DÁ SUSTENTAÇÃO COM POUCOS GIROS.

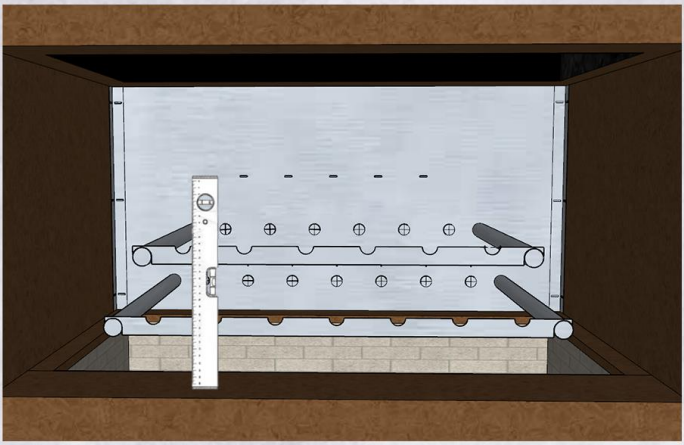

UTILIZE O NÍVEL, OU ATÉ A TRENA PARA VERIFICAR.

8º PASSO: REGULAGEM DO ESPETO, ALINHE O ROLETE NA POSIÇÃO IDEAL ENTRE À MÁQUINA E A RÉGUA DE APOIO, APÓS FIXE NO PARAFUSO NO ROLETE COM A CHAVE ALLEN.

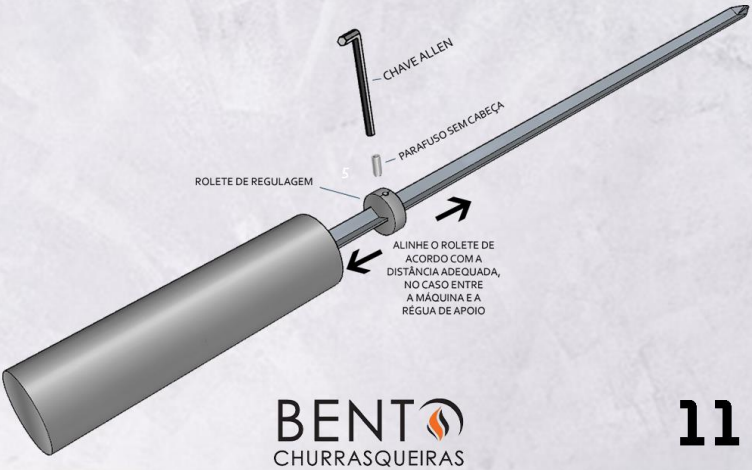

LINHA SMART

LÍDER EM VENDAS NO SEGMENTO DE CHURRASQUEIRAS ROTATIVAS, A LINHA SMART DESTACA-SE POR SUA VERSATILIDADE EM MANUSEIO, TANTO PARA FAZER O CHURRASCO, COMO PARA LIMPEZA. UMA MÁQUINA CONFIÁVEL, COM ROBUSTA ESTRUTURAÇÃO E DIFERENCIAIS QUE CONQUISTAM NO SEU COTIDIANO.

PARABÉNS,
VOCÊ ADQUIRIU UM EXECELENTE PRODUTO!

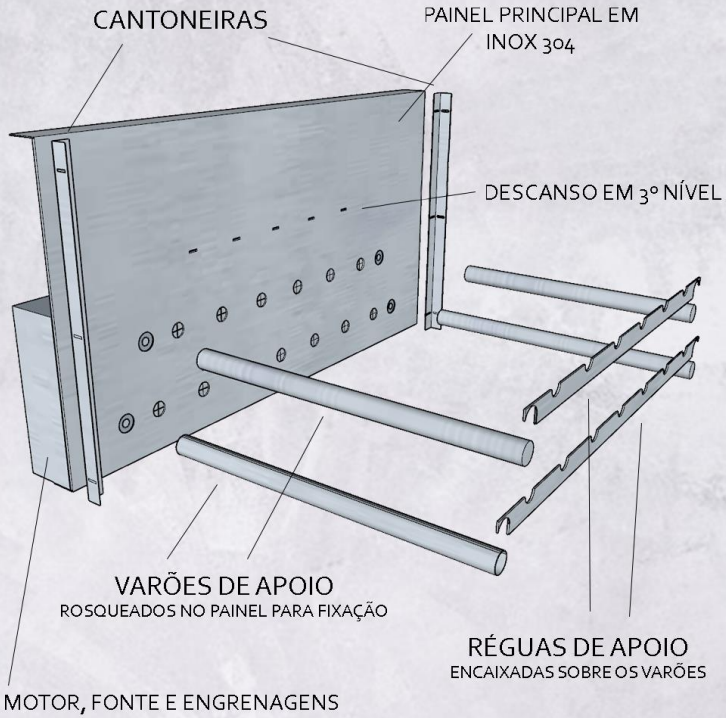

MANUTENÇÃO E LIMPEZA

Para que sua churrasqueira tenha, de fato, vida útil longa, alguns cuidados são essenciais. Confira as principais dicas:

> Nunca use palhas de aço para limpar inox, pois estas riscam a peça de forma irreversível.
> Use panos de microfibra ou papel toalha para a limpeza e finalização.
> Limpe com frequência as peças de inox para que a sujeira e a gordura sejam retiradas com maior facilidade, sendo que se a gordura permanecer sobre a peça e na sequência for queimada pode manchar a peça.
> Não espere mais de dez horas entre o final do uso e a limpeza do inox, pois, após esse período, a limpeza será dificultada e, em alguns casos, os danos podem ser irreversíveis.
> Nunca use papel-alumínio para cobrir peças de inox.
> Espere as superfícies esfriarem antes de iniciar qualquer tipo de limpeza.
> Sempre seque o inox, isso também é extremamente importante para evitar o aparecimento de manchas na superfície.
> Guarde os utensílios e/ou objetos de inox em local seguro e longe da poeira.
> Na hora de guardar, evite empilhar as peças de inox, que podem riscar umas às outras.
> Mantenha a churrasqueira limpa.
> Com o passar do tempo às buchas auto lubrificantes vão perdendo sua oleosidade, para vida longa da bucha é importante que sejam lubrificadas, usando o acesso da cruz que está acima da bucha.

BENTO
CHURRASQUEIRAS

Tecnologia sob medida em inox

LÍDER NO SEGMENTO DE CHURRASQUEIRAS ROTATIVAS

CONTATO SUPORTE TÉCNICO:

54 9 96889900

WWW.BENTOCHURRASQUEIRAS.COM.BR